WNPB3014DW

2400-2500&5150-5850MHz 14dBi 两通道平板天线

电性能指标

频率范围 (MHz)	2400-2500	5150-5850
水平波瓣角度 (°)	30	30
垂直波瓣角度 (°)	30	30
增益 (dBi)	14	14
驻波比	≤1.5	≤2
极化方式	垂直+水平	
端口隔离度（dB）	≥25	
前后比 (dB)	≥25	
最大功率 (W)	50	
阻抗 (Ω)	50	

机械指标

产品尺寸 (mm)	260×190×30
净重 (Kg)	0.6
天线罩材质	ABS
天线罩颜色	白色
接头类型	2×N-K（定制）

环境指标

使用场景	室内
工作温度范围 (℃)	-40 to +70 (-40 to 158℉)
湿度范围 (%)	5 to 95
最大承受风速 (km/h)	/

安装件指标

安装方式	抱杆安装
抱杆尺寸(mm)	Ø40-50

典型方向图

2.4GHz

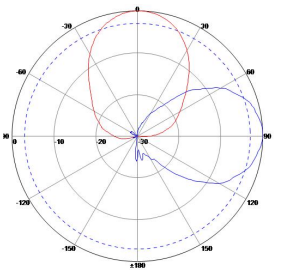
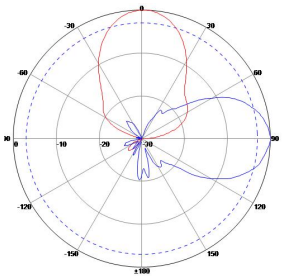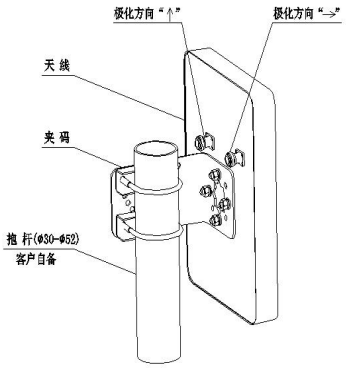
5GHz